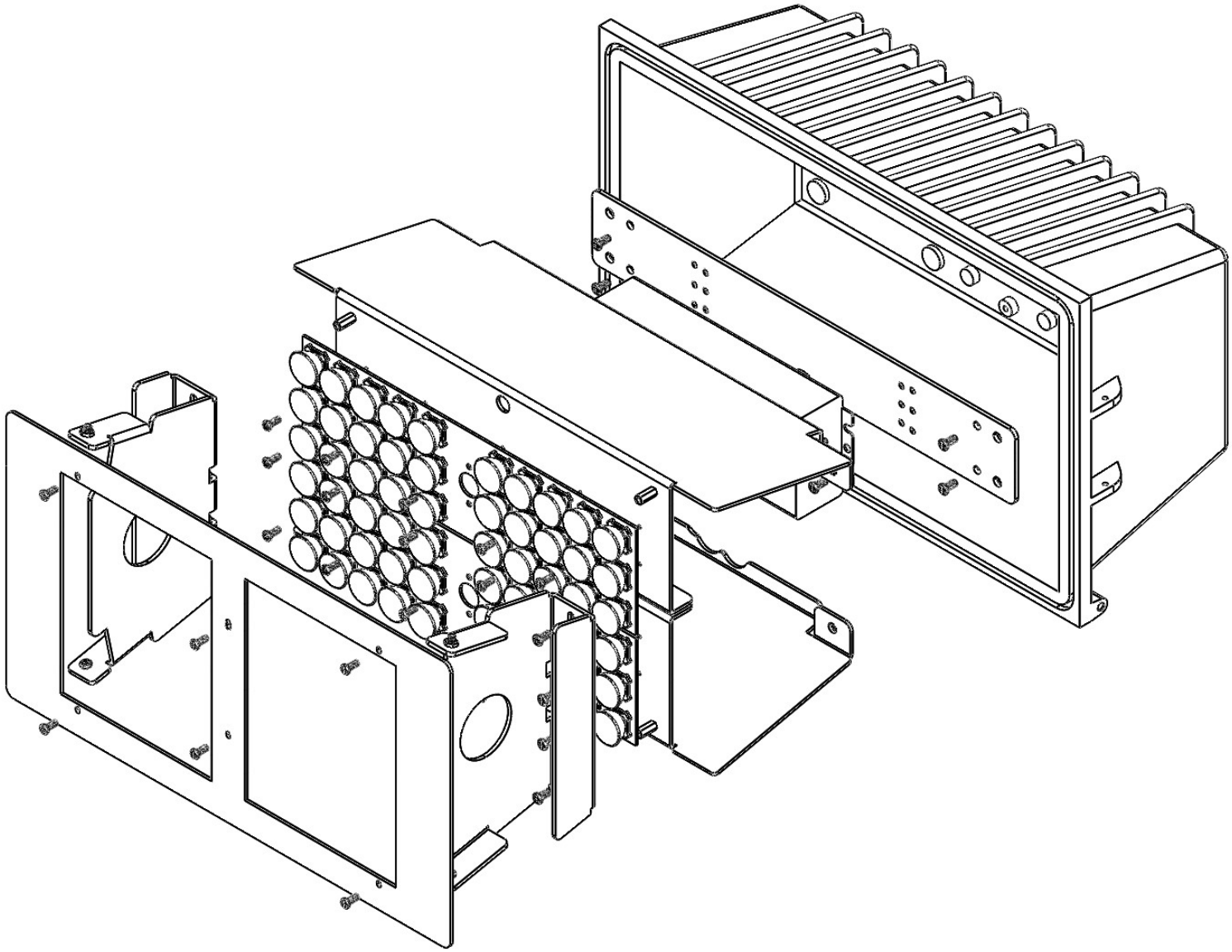
X
Z

Z
X

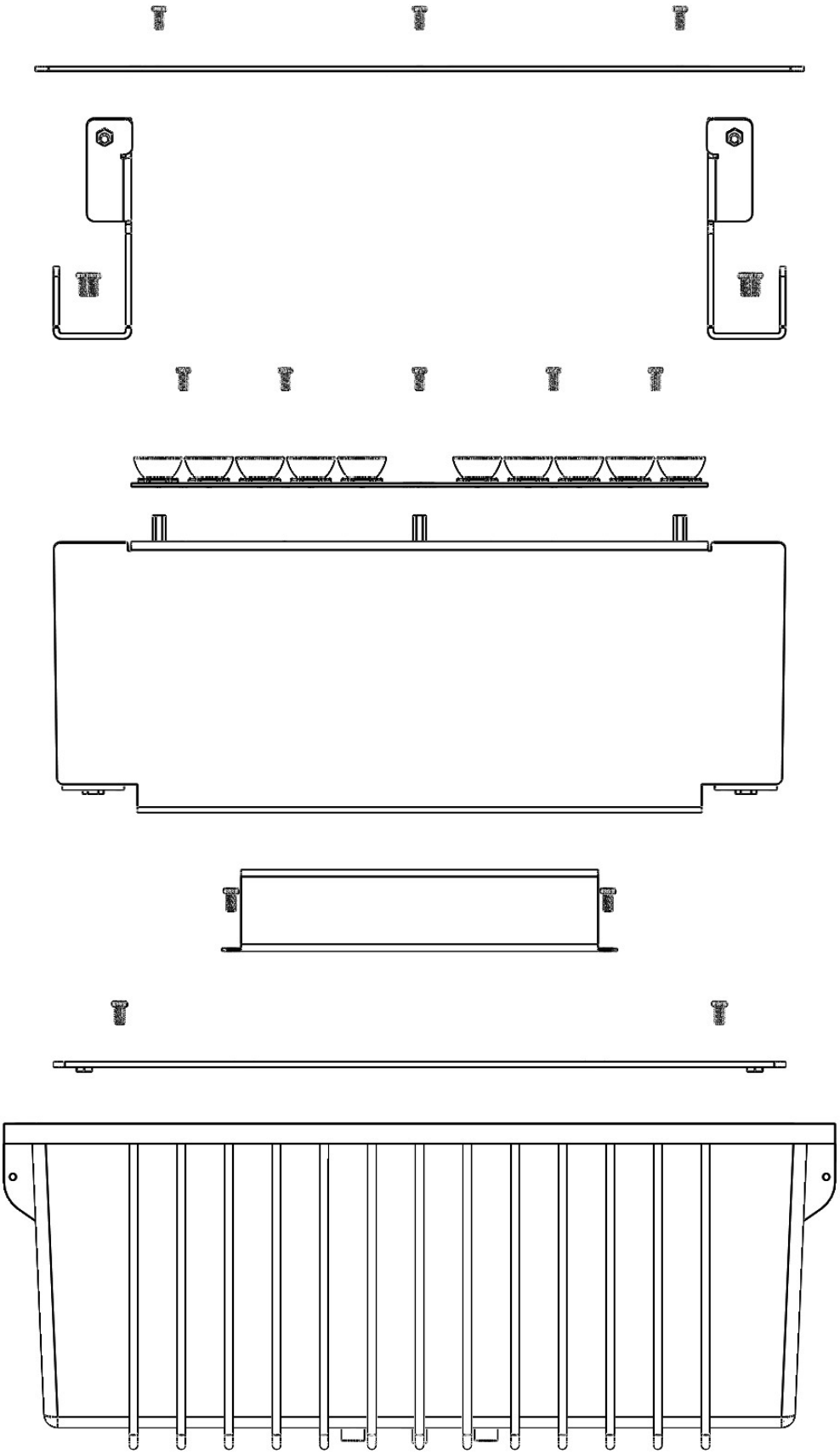

Z
X

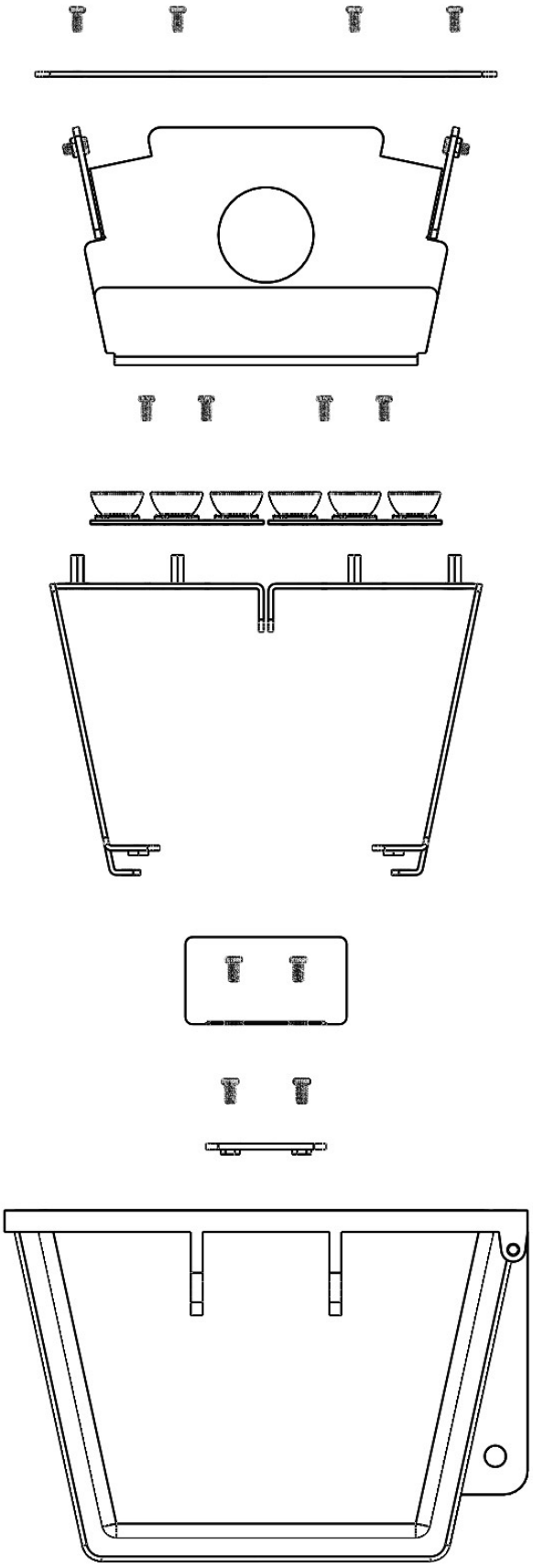

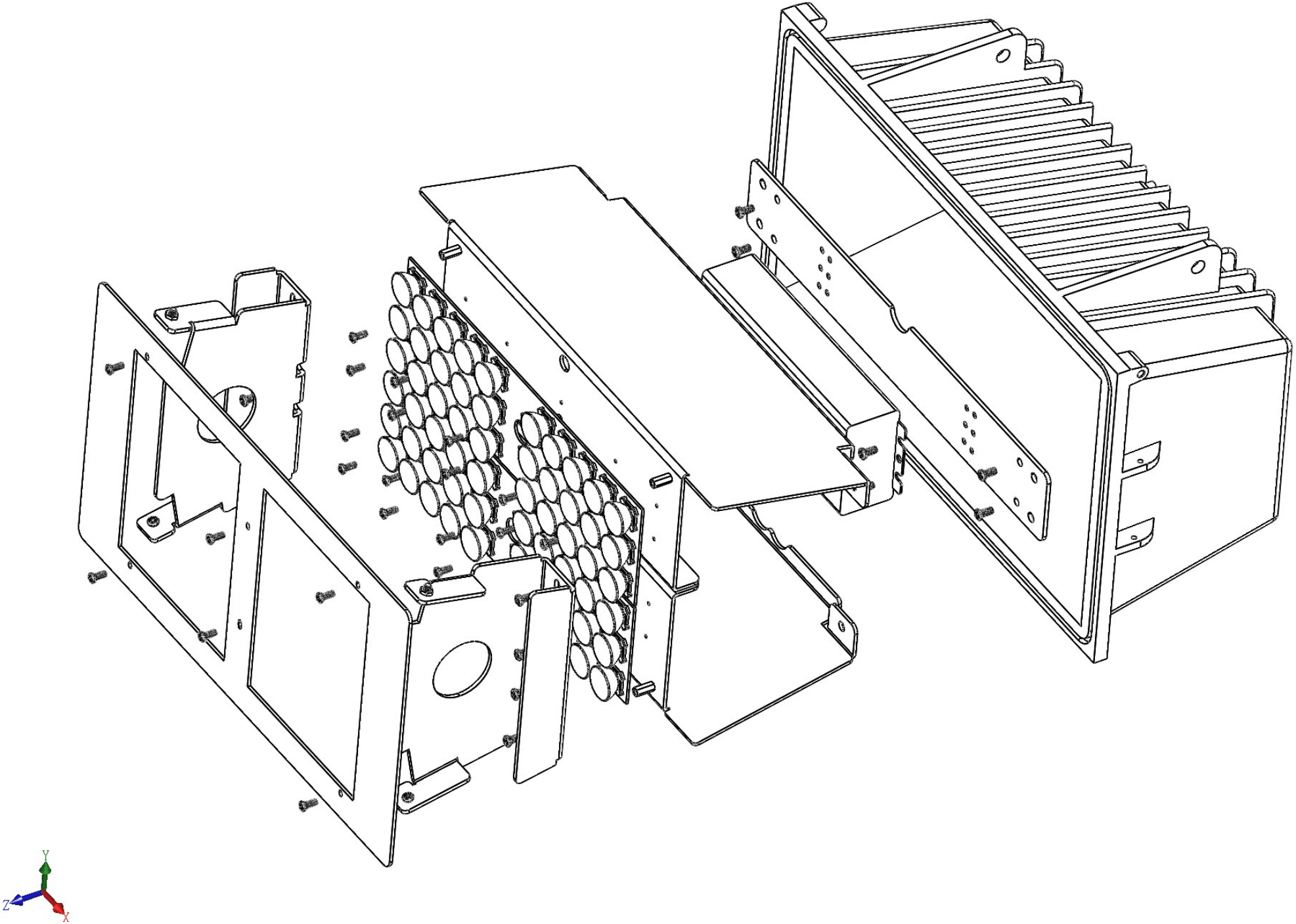
Y
Z
X